Heidenhain
RON 785 // RON 785C
RON 886 // RON 886C
RPN 886

Inkrementale Winkelmesssysteme

Datenblatt

Änderungen vorbehalten.

Siebert Automation
Rudolf-Diesel-Straße 5a
D- 82205 Gilching
Germany

Fon: +49 8105 77287 0
Fax: +49 8105 77287 200

info@siebert-automation.com
www.siebert-automation.com

Siebert
Automation

RON 786/RON 886/RPN 886

- **integrierte Statorkupplung**
- **durchgehende Hohlwelle Ø 60 mm**
- **Systemgenauigkeit ± 1″ bzw. ± 2″**

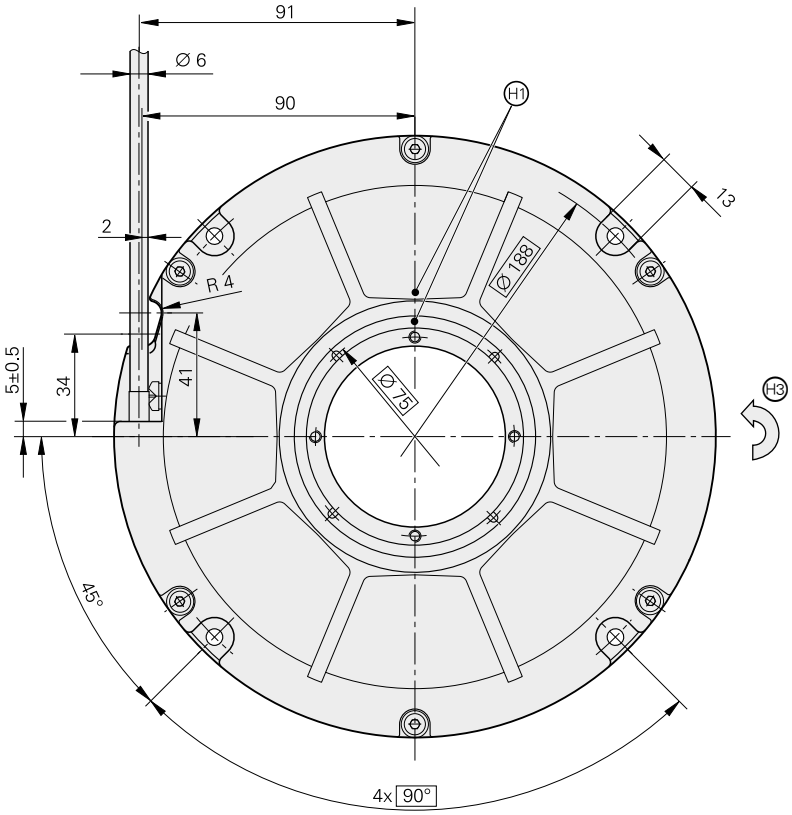

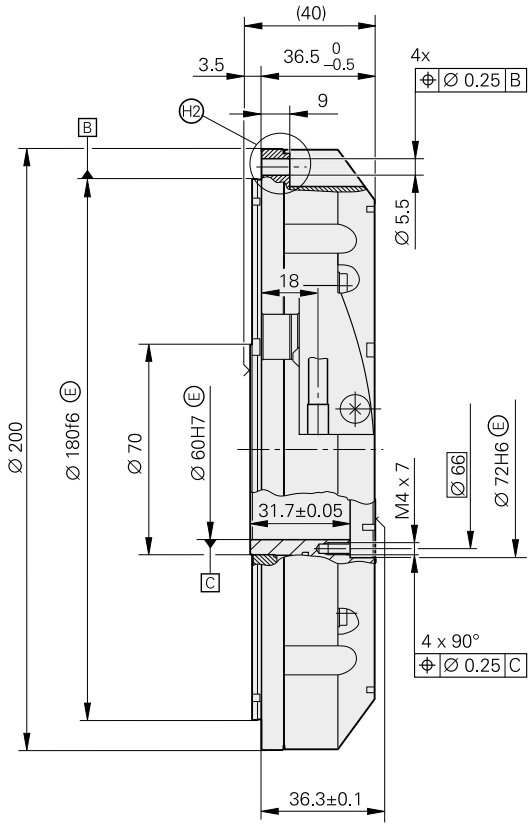

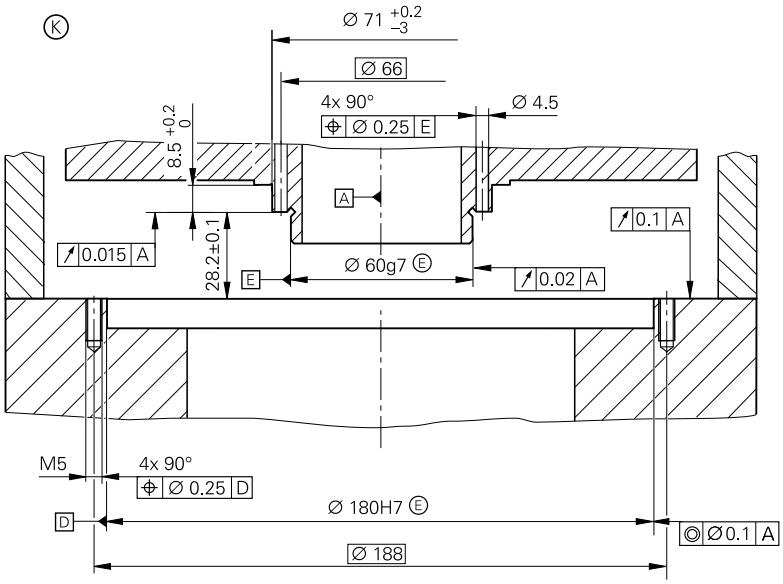

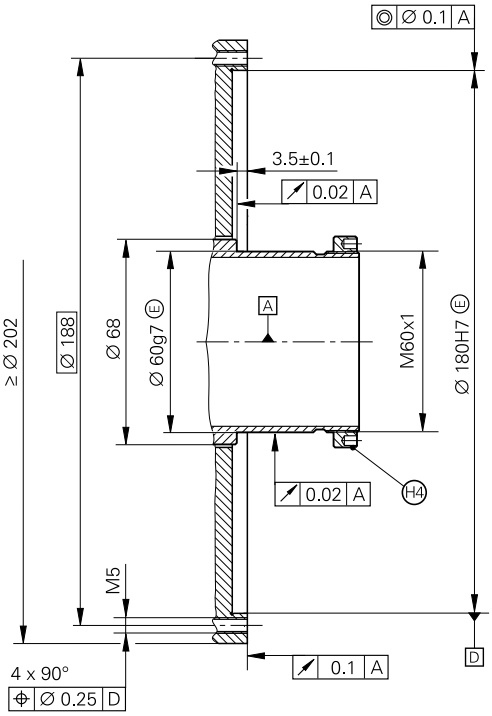

mm

Tolerancing ISO 8015
ISO 2768 - m H
< 6 mm: ±0.2 mm

Kabel radial, auch axial verwendbar
A = Lagerung Kundenwelle
K = Kundenseitige Anschlussmaße
H1 = Position des Referenzmarkensignals ± 5°
H2 = um 45° verdreht dargestellt
H3 = Drehrichtung der Welle für Ausgangssignale gemäß Schnittstellenbeschreibung
H4 = Zubehör: Ringmutter ID 336669-11

	Inkremental **RON 786**	**RON 886**	**RPN 886**
Maßverkörperung	DIADUR-Teilkreis mit Inkrementalspur		
Strichzahl*	18000 36000	36000	90000 (≙ 180000 Signalperioden)
Systemgenauigkeit	± 2″	± 1″	
Positionsabweichung pro Signalperiode	*18000 Striche:* ≤ ± 0,7″ *36000 Striche:* ≤ ± 0,35″	≤ ± 0,35″	≤ ± 0,1″
Schnittstelle	∿ 1 V_{SS}		
Referenzmarke*	*RON x86:* eine *RON x86C:* abstandscodiert		eine
Grenzfrequenz –3 dB –6 dB	≥ 180 kHz		≥ 800 kHz ≥ 1300 kHz
Elektrischer Anschluss*	Kabel 1 m, mit oder ohne Kupplung M23 (Stift), 12-polig		
Kabellänge[1)]	≤ 150 m		
Spannungsversorgung	DC 5 V ± 0,5 V/≤ 150 mA (ohne Last)		DC 5 V ± 0,5 V/≤ 250 mA (ohne Last)
Welle	durchgehende Hohlwelle D = 60 mm		
Mech. zul. Drehzahl	≤ 1000 min^{-1}		
Anlaufdrehmoment	≤ 0,5 Nm bei 20 °C		
Trägheitsmoment Rotor	$1{,}20 \cdot 10^{-3}$ kgm^2		
Zulässige Axialbewegung der Antriebswelle	≤ ± 0,1 mm		
Eigenfrequenz	≥ 1000 Hz		≥ 500 Hz
Vibration 55 bis 2000 Hz **Schock** 6 ms	≤ 100 m/s^2 (EN 60068-2-6) ≤ 200 m/s^2 (EN 60068-2-27)		≤ 50 m/s^2 (EN 60068-2-6) ≤ 200 m/s^2 (EN 60068-2-27)
Arbeitstemperatur	0 °C bis 50 °C		
Schutzart EN 60529	IP 64		
Masse	≈ 2,5 kg		

* bei Bestellung bitte auswählen
1) mit HEIDENHAIN-Kabel