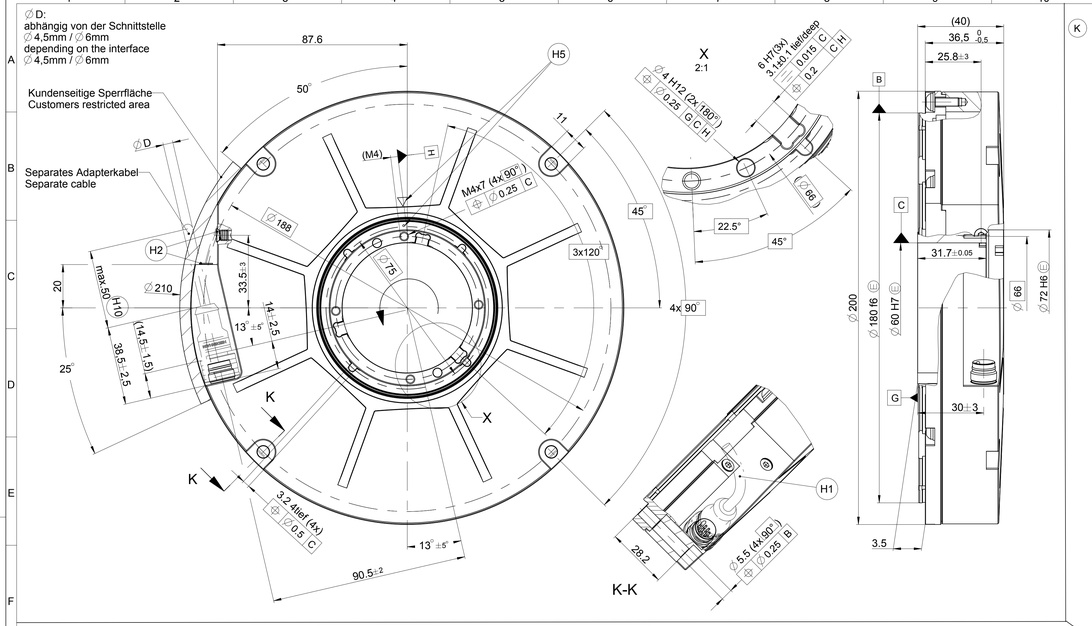

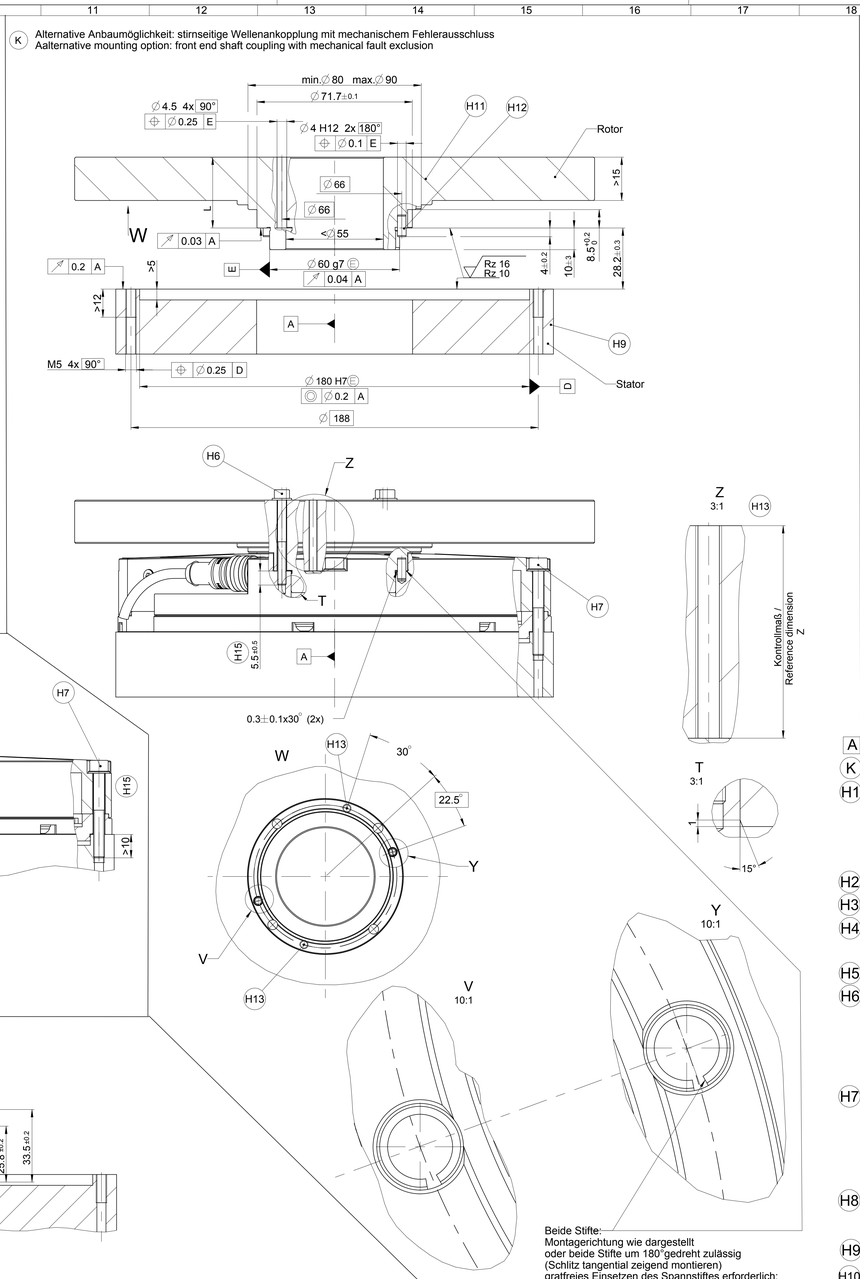

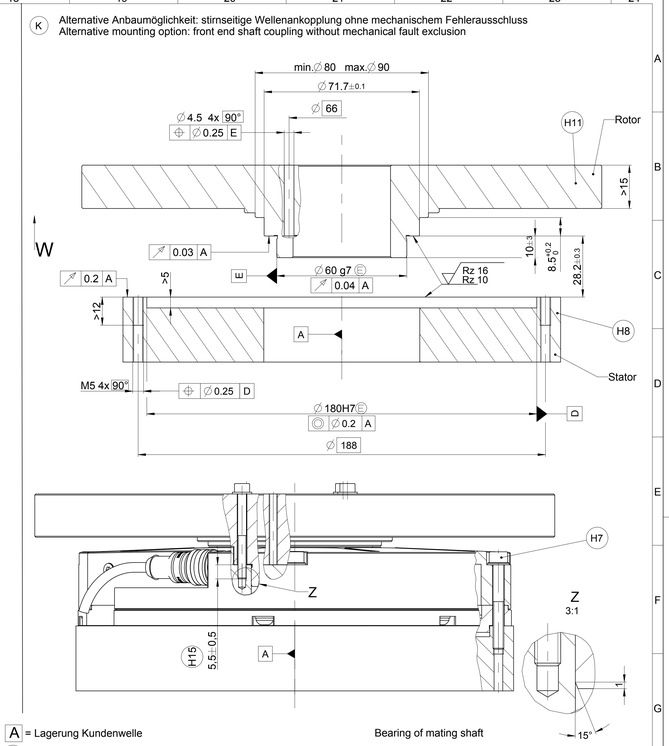

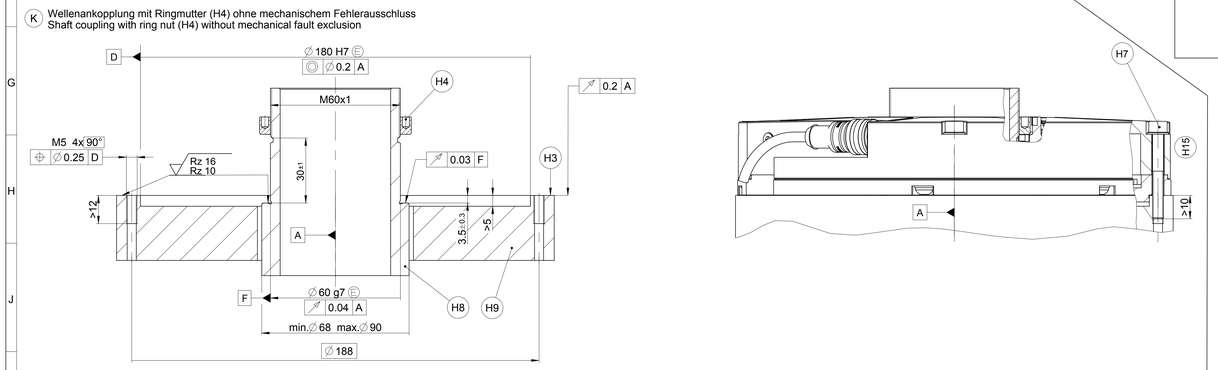

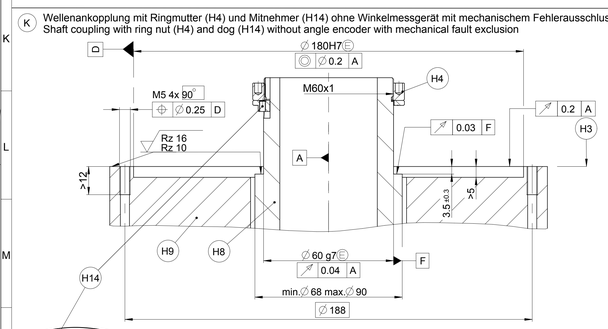

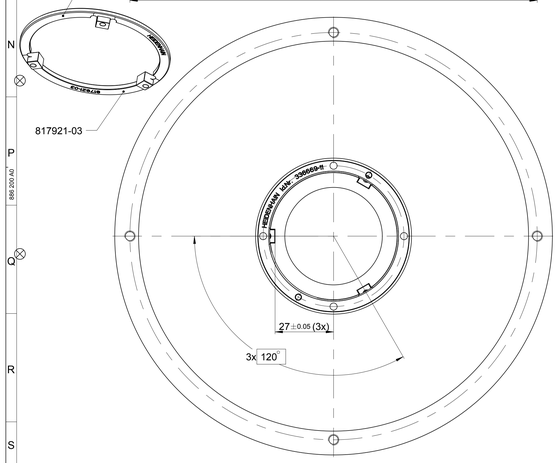

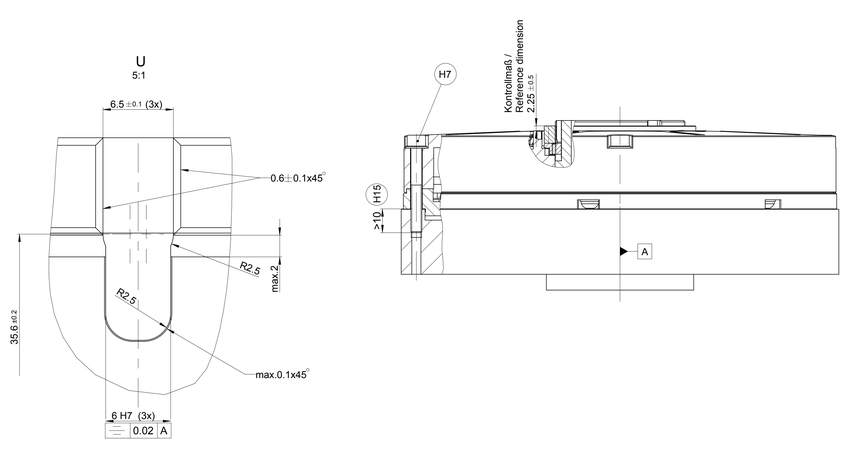

Beide Stifte:
Montagerichtung wie dargestellt
oder beide Stifte um 180°gedreht zulässig
(Schlitz tangential zeigend montieren)
gratfreies Einsetzen des Spannstiftes erforderlich;
möglichen Span vor Montage entfernen.
both spring-type straight pins:
Direction of assembling as shown
or both spring-type straight pins rotated by 180°
(mount slot in tangential direction)
spring-type straight pin must be inserted burr-free;
a potential chipping has to be removed

Montageflächen und Gewinde müssen sauber und fettfrei sein nach Messgerätetausch Gewinde nachschneiden

mounting surfaces and threads must be clean and free of grease; after removing the angle encoder, recut the threads

A	= Lagerung Kundenwelle	Bearing of mating shaft
K	= Kundenseitige Anschlussmaße	Required mating dimensions
H1	= Biegeradius bei Dauerbiegebeanspruchung bei -Kabeldurchmesser 6mm: R>75 -Kabeldurchmesser 4,5mm R>50 Biegeradius bei einmaliger Biegung bei -Kabeldurchmesser 6mm: R>20 -Kabeldurchmesser 4,5mm: R>10	Bending radius for frequent configuration for -cable diameter 6mm: R>2.9528" -cable diameter 4,5mm: R>1.9685" Bend radius for rigid configuration for -cable diameter 6mm: R>0.7874" -cable diameter 4.5mm: R>0.3937"
H2	= Druckluftanschluss	Compressed air inlet
H3	= RCN - Anschraubfläche	RCN - mounting surface
H4	= Anziehdrehmoment der Ringmutter: 50±5Nm Stoffschlüssige Schraubenlosdrehsicherung erforderlich Kundenwelle während der Montage fixieren	Tightening torque of ring nut: 50±5Nm materially bonding anti-rotation lock necessary fix mating shaft when mounted
H5	= Markierung der 0° Position ±5°	0° position index ±5°
H6	= Anziehdrehmoment der Zylinderschrauben M4: 2.9±0,15Nm Schraube: ISO 4762 Schraubenfestigkeitsklasse 8.8 Scheibe: ISO 7092-4-200HV Stoffschlüssige Schraubenlosdrehsicherung erforderlich	Tightening torque of the hexagon socked head cap screws M4: 2.9±0.15Nm Screw: ISO 4762 Screw property class 8.8 Washer: ISO 7092-4-200HV Materially bonding anti-rotation lock necessary
H7	= Anziehdrehmoment der Zylinderschrauben M5: 6±0,2Nm Schraube: ISO 4762 Schraubenfestigkeitsklasse 8.8 Scheibe: ISO 7092-5-200HV Stoffschlüssige Schraubenlosdrehsicherung erforderlich	Tightening torque of the hexagon socked head cap screws M5: 6±0,2Nm Screw: ISO 4762 Screw property class 8.8 Washer: ISO 7092-5-200HV Materially bonding anti-rotation lock necessary
H8	= Material für Kundenwelle: Stahl ohne mechanischem Fehlerausschluss: $R_{p0,2}$ >370N/mm² mit mechanischem Fehlerausschluss: $R_{p0,2}$ >500N/mm² R_m >650N/mm²	Material of mating shaft: steel without mechanical fault exclusion: $R_{p0,2}$ >370N/mm² with mechanical fault exclusion: $R_{p0,2}$ >500N/mm² R_m >650N/mm²
H9	= Material für Kundengehäuse: Stahl, $R_{p0,2}$ >370N/mm²	Material of mating housing: steel, $R_{p0,2}$ >370N/mm²
H10	= Kabelabstützung	Cable support
H11	= Rotor, Material Stahl ohne mechanischem Fehlerausschluss: $R_{p0,2}$ >370N/mm² mit mechanischem Fehlerausschluss: $R_{p0,2}$ >500N/mm² R_m >650N/mm²	Rotor, material steel without mechanical fault exclusion: $R_{p0,2}$ >370N/mm² with mechanical fault exclusion: $R_{p0,2}$ >500N/mm² R_m >650N/mm²
H12	= 2x Spannstift für mechanischen Fehlerausschluss erforderlich ISO 8752-4x10-St Montagereihenfolge: 1. Spannstifte winkellagerichtig siehe Detail Y und V in Teil H11 montieren 2. Teil H11 mittels Schrauben H6 montieren 3. Kontrollmaß Z (gemessen durch Bohrung) beachten L-Z=±0,15	2x spring-type straight pin for mechanical fault exclusion necessary ISO 8752-4x10-St Mounting sequence: 1. mount spring-type straight pins in correct angular position (see detail Y and V) in part H11 2. Mount part H11 using screws H6 3. Pay attention to reference dimension Z (measured through hole) L-Z=±0.15
↻	= Drehrichtung der Welle für Ausgangssignal gem. Schnittstellenbeschreibung	Direction of shaft rotating for output signals is described in interface description
H13	= Bei Verwendung von Spannstift zusätzliche Abdrückgewinde (M4) erforderlich, ansonsten optional	Using spring-type straight pin removing threads (M4) necessary, otherwise optional
H8 H9 H11	= Thermischer Ausdehnungskoeffizient (10<□<16) x10^{-6}/K	Coefficient of thermal expansion (10<□<16) x10^{-6}/K
H14	= Mechanischer Fehlerausschluss: Mitnehmer bei Wellenkupplung mit Ringmutter erforderlich	Mechanical fault exclusion: Dog using shaft coupling with ring nut necessary
H15	= Einschraublänge	Screw penetration

Original drawing		RCN 8xxx RCN 8xxx Anschlussmaße / Mounting Dimensions	ID number:	
Scale	Format		Change No. C000015-05	
1:1	A0		Phase: Serie	
Dimensions in mm			Tolerierung nach DIN ISO 8015 Tolerances as per DIN ISO 8015	
			Allgemeintol. ISO 2768-mH 16mm:±0,2 General tol. ISO 2768-mH 16mm:±0,2	

The reproduction, distribution and utilization of this document as well as the communication of its contents to others without express authorization is prohibited. Offenders will be held liable for the payment of damages. All rights reserved in the event of the grant of a patent, utility model or design. (ISO 16016)

HEIDENHAIN
DR. JOHANNES HEIDENHAIN GmbH
83301 Traunreut, Germany

Version	Revision	Sheet	Page
D1074239-01-A-01			1 of 1

Document number