HEIDENHAIN

Montageanleitung
Mounting Instructions
Instructions de montage
Istruzioni di montaggio
Instrucciones de montaje

LS 328 C
LS 378 C
LS 388 C

11/2006

DIN EN 100 015 – 1
CECC 00015 – 1

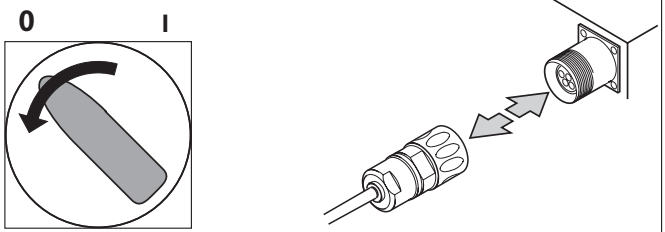

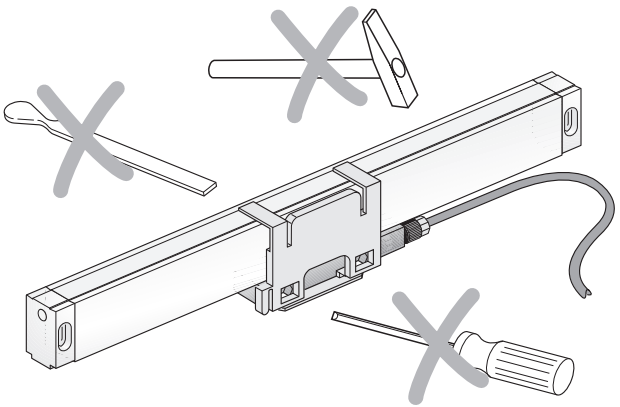

Maße in mm
Dimensions in mm
Cotes en mm
Dimensioni in mm
Dimensiones en mm

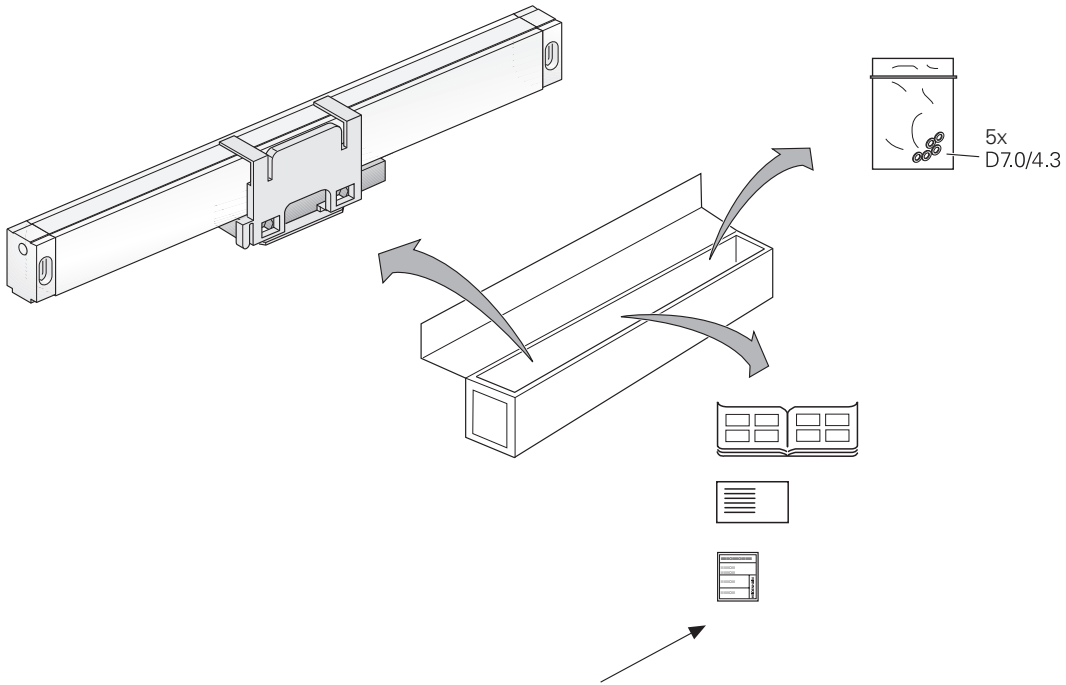

Bei Montage bitte Geräteschild-Aufkleber anbringen (Schaltschrank, Maschinen-Handbuch usw.).
Apply the encoder ID label to an appropriate surface, e.g. the electrical cabinet or machine manual.
Lors du montage, accoler S.V.P. l'étiquette signalétique de l'appareil (armoire électrique, manuel de la machine, etc.).
Completato il montaggio, ricordarsi di applicare l'etichetta (manuale della macchina, quadro elettrico).
Por favor, durante el montaje, colocar el adhesivo del letrero del aparato (armario eléctrico, modo de empleo de la máquina, etc.).

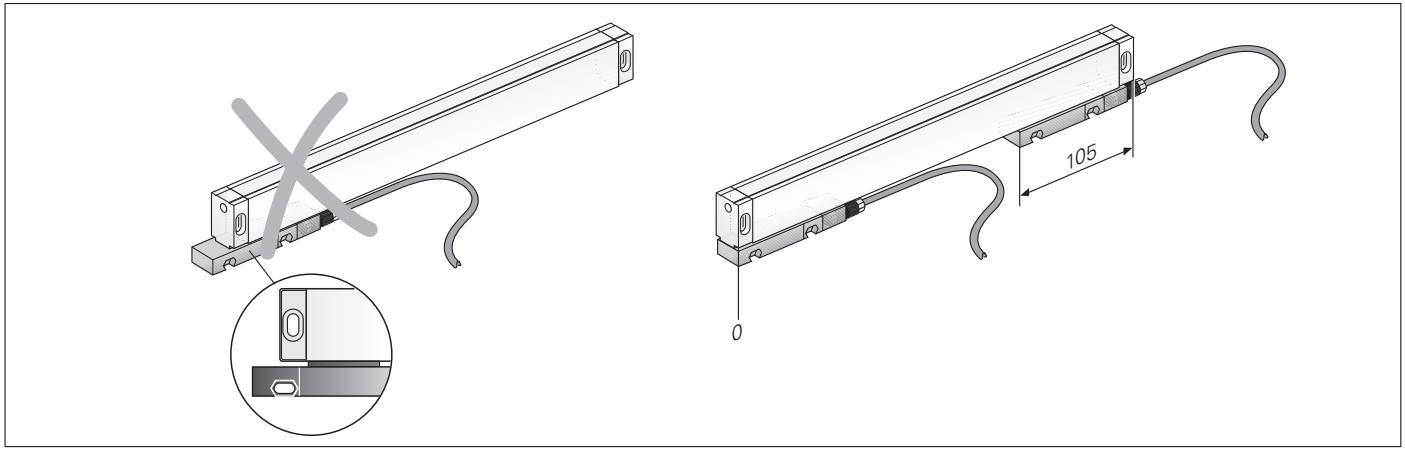
105
0

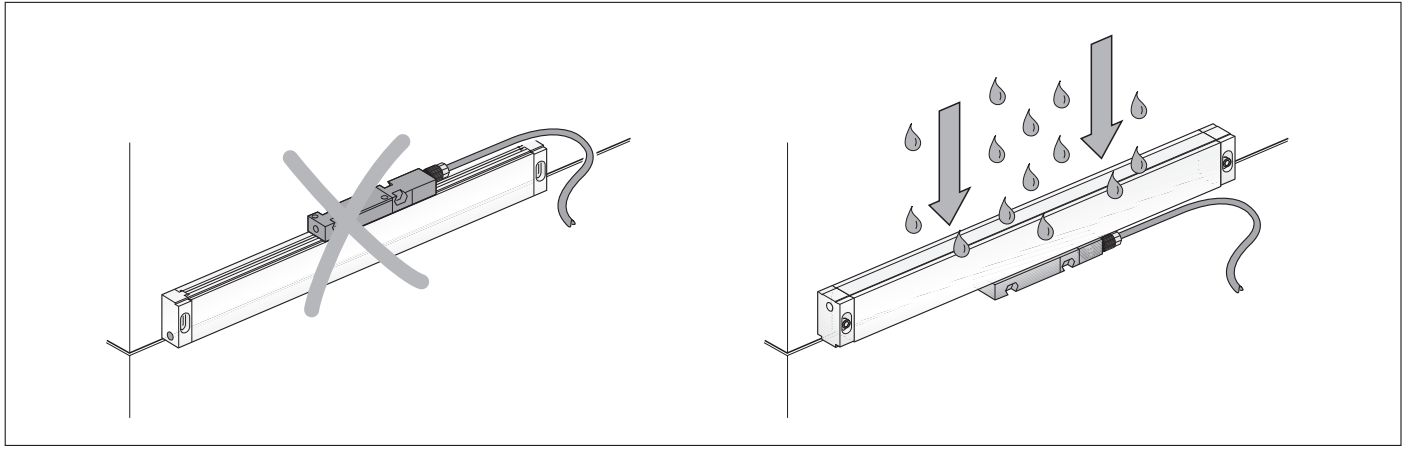

Dichtlippen überprüfen · *Inspect Sealing Lips* · Contrôler les lèvres d`étanchéité · *Controllo delle guarnizioni* · Verificar labios

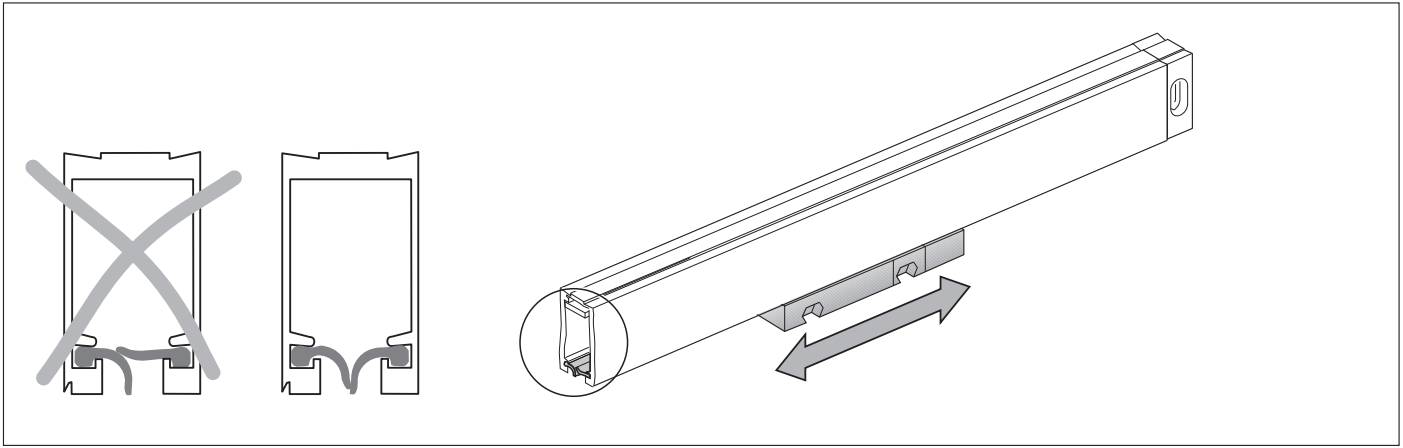

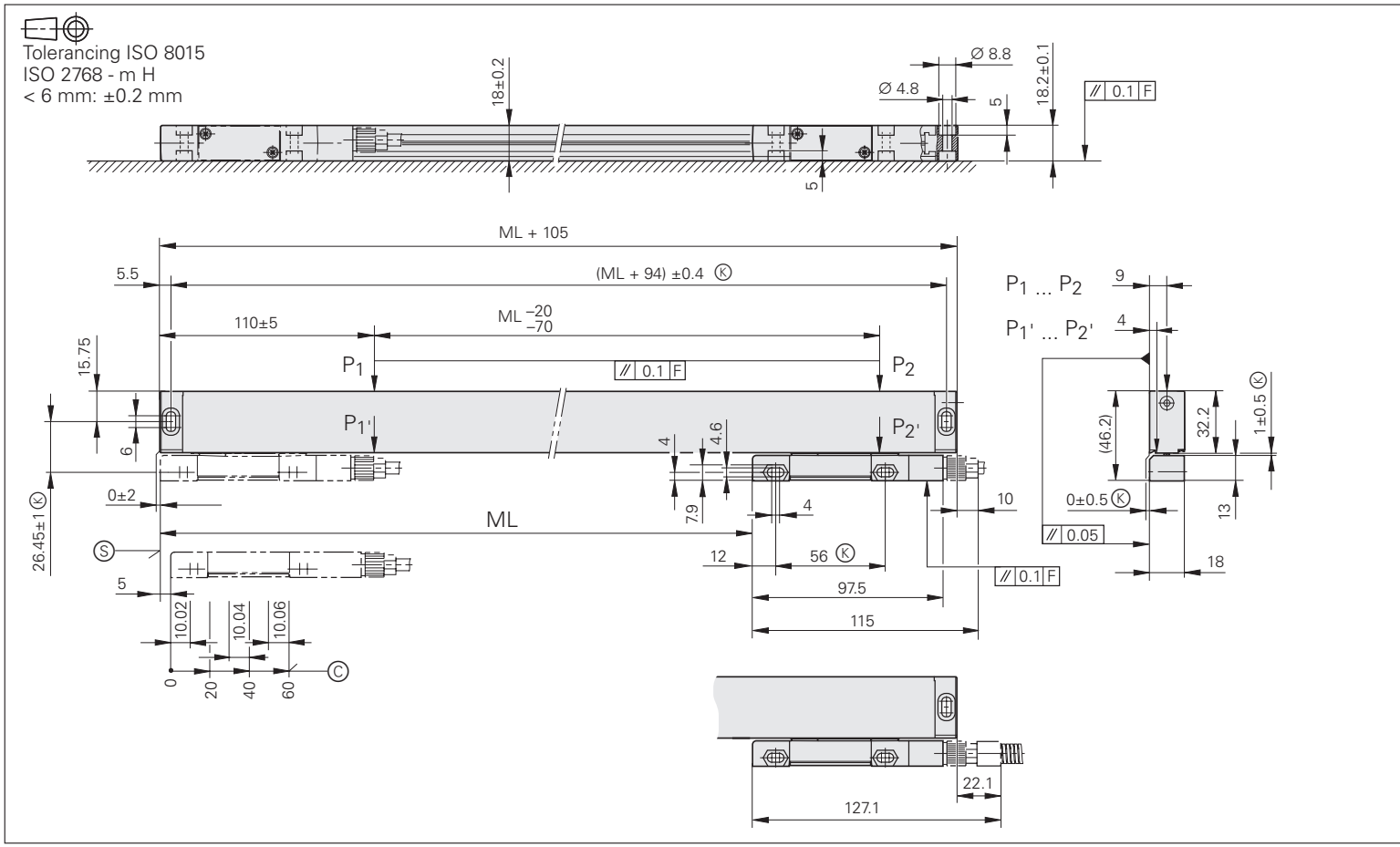
Tolerancing ISO 8015
ISO 2768 - m H
< 6 mm: ±0.2 mm
18±0.2
Ø 8.8
Ø 4.8
5
18.2±0.1
// 0.1 F
5
ML + 105
5.5
(ML + 94) ±0.4 Ⓚ
110±5
ML −20 −70
P1
P2
P1'
P2'
// 0.1 F
15.75
6
4
4.6
7.9
0±2
26.45±1 Ⓚ
ML
Ⓢ
5
10.02
10.04
10.06
0
20
40
60
Ⓒ
4
10
12
56 Ⓚ
97.5
115
// 0.1 F
P1 ... P2
P1' ... P2'
9
4
(46.2)
32.2
1±0.5 Ⓚ
0±0.5 Ⓚ
13
// 0.05
18
22.1
127.1

Ⓚ = Kundenseitige Anschlussmaße
Required mating dimensions
Conditions requises pour le montage
Dimensioni di collegamento lato cliente
Cotas de montaje requeridas

P = Messpunkte zum Ausrichten
Gauging points for alignment
Points de mesure pour dé gauchissage
Punti di misura per allineamento
Puntos medición alineamiento

Ⓢ = Beginn der Messlänge ML
Begin. of meas. length ML
Début longueur utile ML
Inizio lunghezza di misura ML
Comienzo longitud útil ML

F = Maschinenführung
Machine guideway
Guidage de la machine
Guida della macchina
Guía de la máquina

Ⓒ = Referenzmarken-Lage
Reference mark
Marque de référence
Indici di riferimento
Marca de referencia

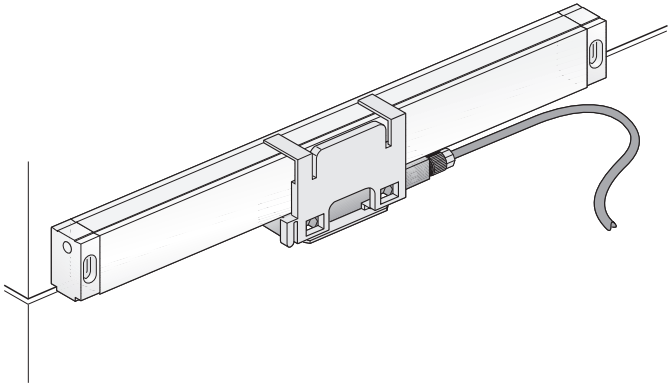

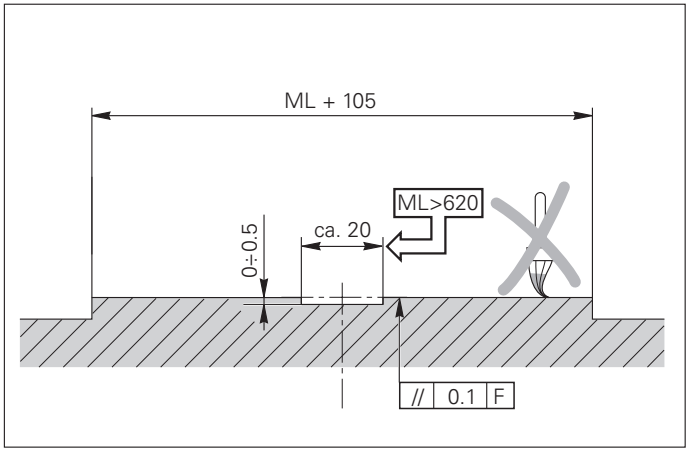

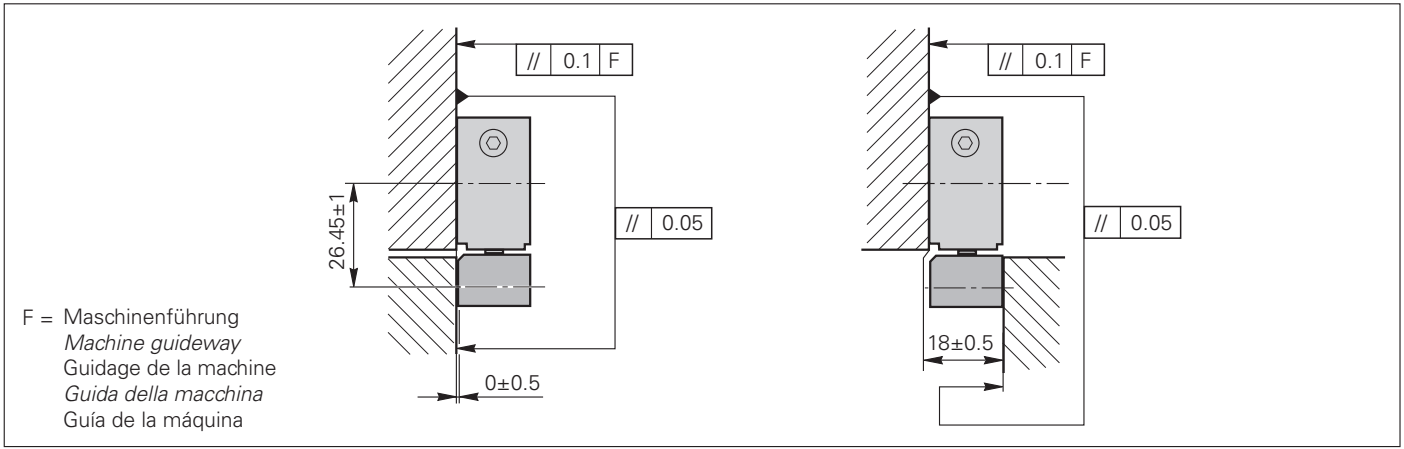

F = Maschinenführung
Machine guideway
Guidage de la machine
Guida della macchina
Guía de la máquina

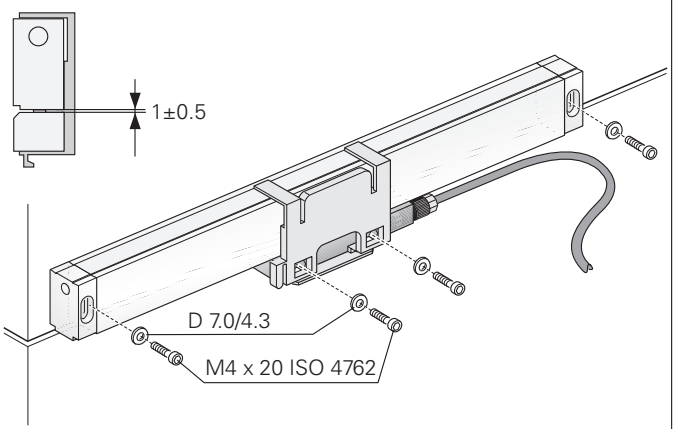
1±0.5
D 7.0/4.3
M4 x 20 ISO 4762

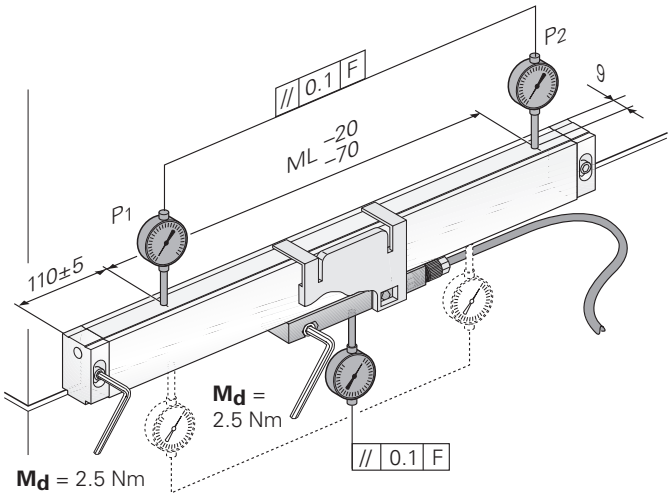
P2
// 0.1 F
9
ML −20 −70
P1
110±5
Md = 2.5 Nm
// 0.1 F
Md = 2.5 Nm

Zusätzliche Anbaumöglichkeit
Additional mounting option
Possibilité de montage supplémentaire
Ulteriore possibilità di montaggio
Posibilidad de montaje adicional

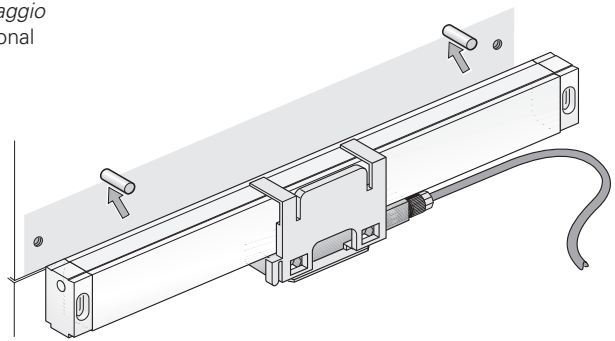

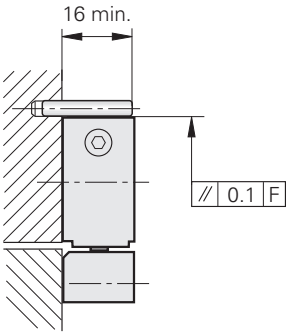

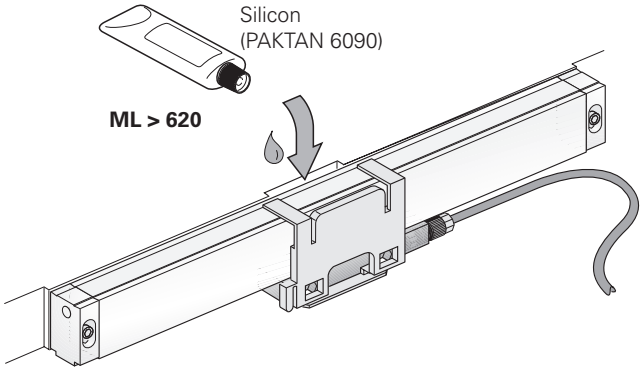

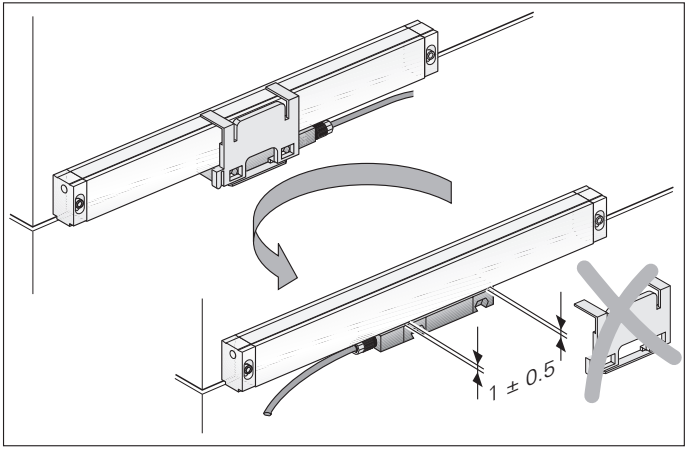

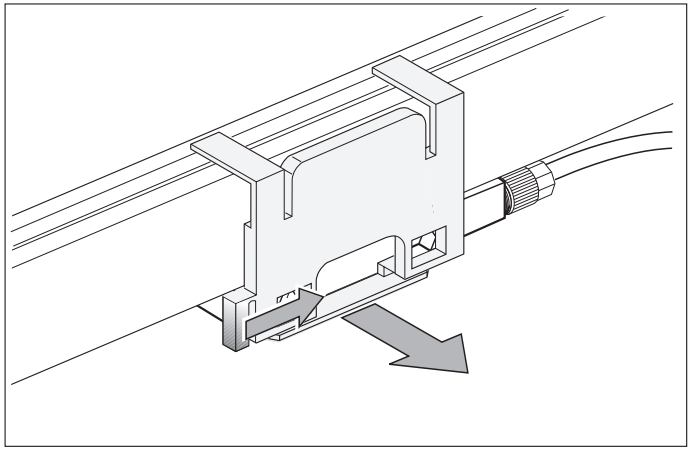

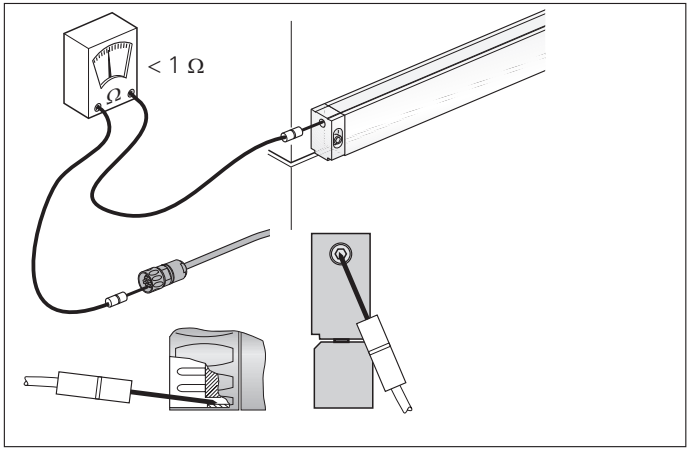
< 1 Ω
Ω

Schutzmaßnahmen · *Protective Measures* · Mesures préventives · *Precauzioni* · Medidas de protección

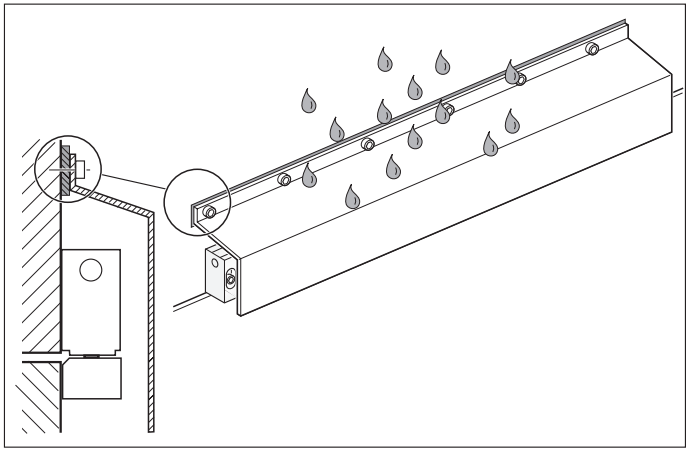

Technische Kennwerte · *Specifications* · Caractéristiques techniques · *Dati tecnici* · Datos técnicos

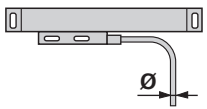	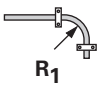	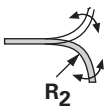
Ø 6 mm	$R_1 \geq 20$ mm	$R_2 \geq 75$ mm
Ø 10 mm	$R_1 \geq 35$ mm	$R_2 \geq 75$ mm
Ø 8 mm	$R_1 \geq 40$ mm	$R_2 \geq 100$ mm

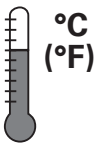 **°C (°F)**	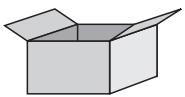 –20 ... 70 °C (– 4 ... 158 °F)

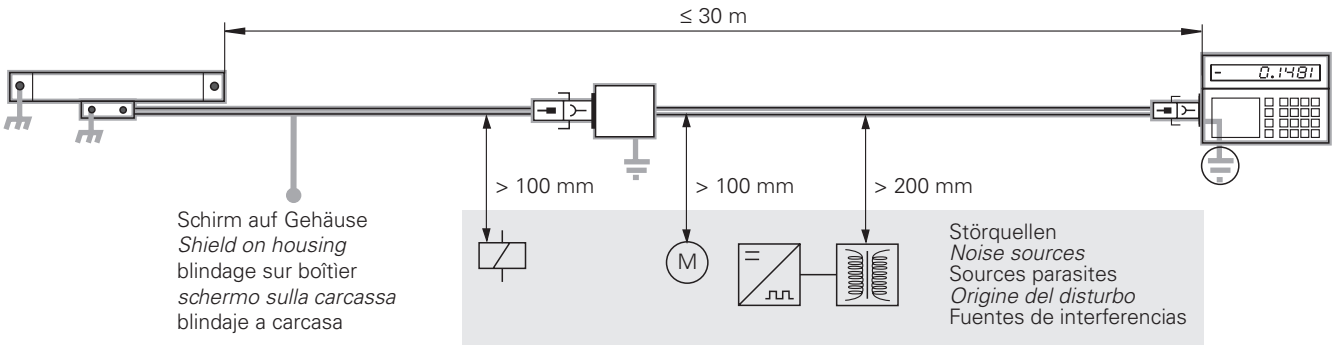
≤ 30 m
> 100 mm
> 100 mm
> 200 mm
M
Schirm auf Gehäuse
Shield on housing
blindage sur boîtier
schermo sulla carcassa
blindaje a carcasa
Störquellen
Noise sources
Sources parasites
Origine del disturbo
Fuentes de interferencias

HEIDENHAIN

DR. JOHANNES HEIDENHAIN GmbH
Dr.-Johannes-Heidenhain-Straße 5
83301 Traunreut, Germany
☏ +49 (8669) 31-0
FAX +49 (8669) 5061
E-Mail: info@heidenhain.de

Technical support FAX +49 (8669) 31-1000
Measuring systems ☏ +49 (8669) 31-3104
E-Mail: service.ms-support@heidenhain.de
TNC support ☏ +49 (8669) 31-3101
E-Mail: service.nc-support@heidenhain.de
NC programming ☏ +49 (8669) 31-3103
E-Mail: service.nc-pgm@heidenhain.de
PLC programming ☏ +49 (8669) 31-3102
E-Mail: service.plc@heidenhain.de
Lathe controls ☏ +49 (711) 952803-0
E-Mail: service.hsf@heidenhain.de

www.heidenhain.de

Ve 01
528 416-92 · 11/2006 · Printed in Germany
Änderungen vorbehalten · *Subject to change without notice* · Sous réserve de modifications · *Con riserva di modifiche* · Sujeto a modificaciones