Baureihe ROD 4x9

Technische Daten

Abmessungen

Elektrischer Anschluss

Inkrementaler Drehgeber

Nachfolge-Geräte für Baureihe ROD 1400

Bauform		**Spezialgehäuse** **Wellendurchmesser 10 mm**
Ausgangssignale	**ROD 429** **ROD 439** **ROD 459**	**⊓⊔ TTL** **⊓⊔ HTL** **∿ 11 µA$_{SS}$**
Besonderheit		**speziell für den Anbau an Indramat-Motoren**
Nachfolge-Geräte für		**Die Baureihe ROD 4x9 löst die Drehgeber der bisherigen Baureihe ROD 1400 ab.**
	ROD 1423	**ROD 429 ohne Codierstift**
	ROD 1424	**ROD 429 mit Codierstift**
	ROD 1430	**ROD 439**
	ROD 1451	**ROD 459**

Technische Daten

	ROD 429	ROD 439	ROD 459
Inkrementalsignale	⊓⊔TTL; 2 Rechteckimpulsfolgen U_{a1}, U_{a2}	⊓⊔ HTL; 2 Rechteckimpulsfolgen U_{a1}, U_{a2}	∿ 11 μA_{SS}; potentialgebunden; 2 Sinussignale I_{a1}, I_{a2}
Strichzahlen	max. 5000		
Abtastfrequenz Grenzfrequenz –3 dB	≤ 300 kHz –		– 180 kHz
Referenzmarkensignal	1 TTL-Rechteckimpuls pro Umdrehung	1 HTL-Rechteckimpuls pro Umdrehung	1 Signalspitze pro Umdrehung
Spannungsversorgung ohne Last	5 V ± 10%, max. 120 mA	10 bis 30 V, max. 150 mA	5 V ± 10%, max. 90 mA
Elektrischer Anschluss*	Flanschdose radial, mit oder ohne Codierstift	Flanschdose radial, mit Codierstift	
Welle	Vollwelle ∅ 10 mm		
Mech. zul. Drehzahl n	max. 12000 min^{-1}		
Anlaufdrehmoment bei 20 °C	≤ 0,01 Nm		
Trägheitsmoment des Rotors	$2,1 \cdot 10^{-6}$ kgm^2		
Vibration 55 bis 2000 Hz **Schock** 6 ms	≤ 100 m/s^2 (EN 60068-2-6) ≤ 1000 m/s^2 (EN 60068-2-27)		
Max. Arbeitstemperatur	100 °C		+85 °C
Min. Arbeitstemperatur	–30 °C		–10 °C
Schutzart EN 60529	IP 67 am Gehäuse; IP 64 am Welleneingang		
Masse	ca. 0,4 kg		

*bei Bestellung bitte auswählen

Abmessungen

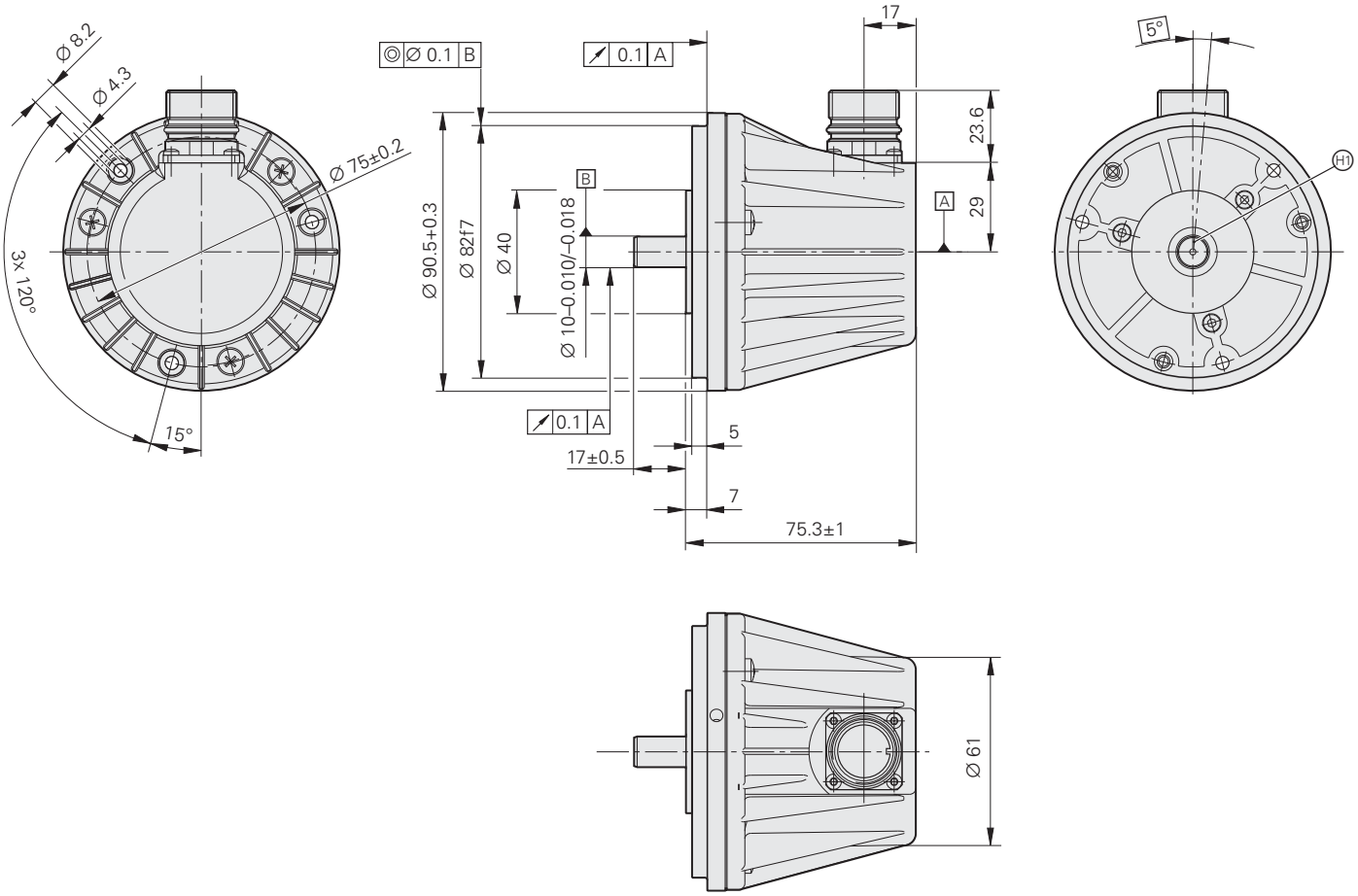

Abmessungen in mm

Tolerancing ISO 8015
ISO 2768 - m H

A = Lagerung
H1 = Referenzmarkenlage Welle - Flansch ± 15°

Elektrischer Anschluss

Anschlussbelegung ROD 429, ROD 439

12-polige HEIDENHAIN-Flanschdose

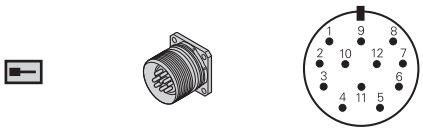

	Spannungsversorgung						Inkrementalsignale					
	12	2	10	11	7	9	5	6	8	1	3	4
	U_P	Sensor U_P	0 V	Sensor 0 V	Codier-stift[1]	Schirm	U_{a1}	$\overline{U_{a1}}$	U_{a2}	$\overline{U_{a2}}$	U_{a0}	$\overline{U_{a0}}$

Schirm liegt auf Gehäuse und ist mit PIN 9 verbunden; U_P = Spannungsversorgung
Sensor: Die Sensorleitung ist intern mit der jeweiligen Spannungsversorgung verbunden.
[1] Codierstift optional bei ROD 429

Anschlussbelegung ROD 459

12-polige HEIDENHAIN-Flanschdose

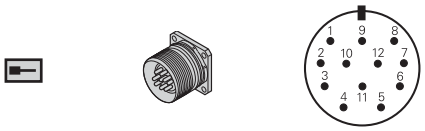

	Spannungsversorgung				Inkrementalsignale					
	3	4	9	7	1	2	5	6	10	8
	U_P	0 V	Schirm	Codier-stift	I_1+ (0°+)	I_1– (0°–)	I_2+ (90°+)	I_2– (90°–)	I_0+ (RI+)	I_0– (RI–)

Schirm liegt auf Gehäuse und ist mit PIN 9 verbunden; U_P = Spannungsversorgung

HEIDENHAIN

DR. JOHANNES HEIDENHAIN GmbH
Dr.-Johannes-Heidenhain-Straße 5
83301 Traunreut, Germany
☏ +49 (8669) 31-0
FAX +49 (8669) 5061
e-mail: info@heidenhain.de

www.heidenhain.de

Weitere Informationen
- Prospekt *Drehgeber*