(K) Alternative Anbaumöglichkeit: stirnseitige Wellenankopplung ohne mechanischem Fehlerausschluss
Alternative mounting option: front end shaft coupling without mechanical fault exclusion

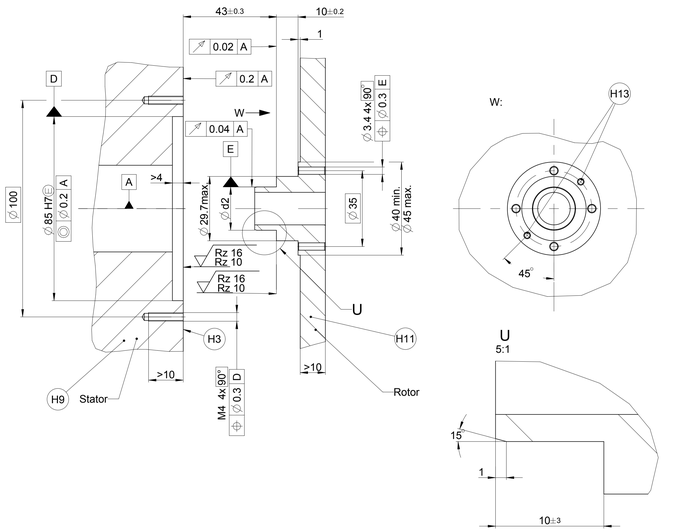

(K) Alternative Anbaumöglichkeit: stirnseitige Wellenankopplung mit mechanischem Fehlerausschluss
Alternative mounting option: front end shaft coupling with mechanical fault exclusion

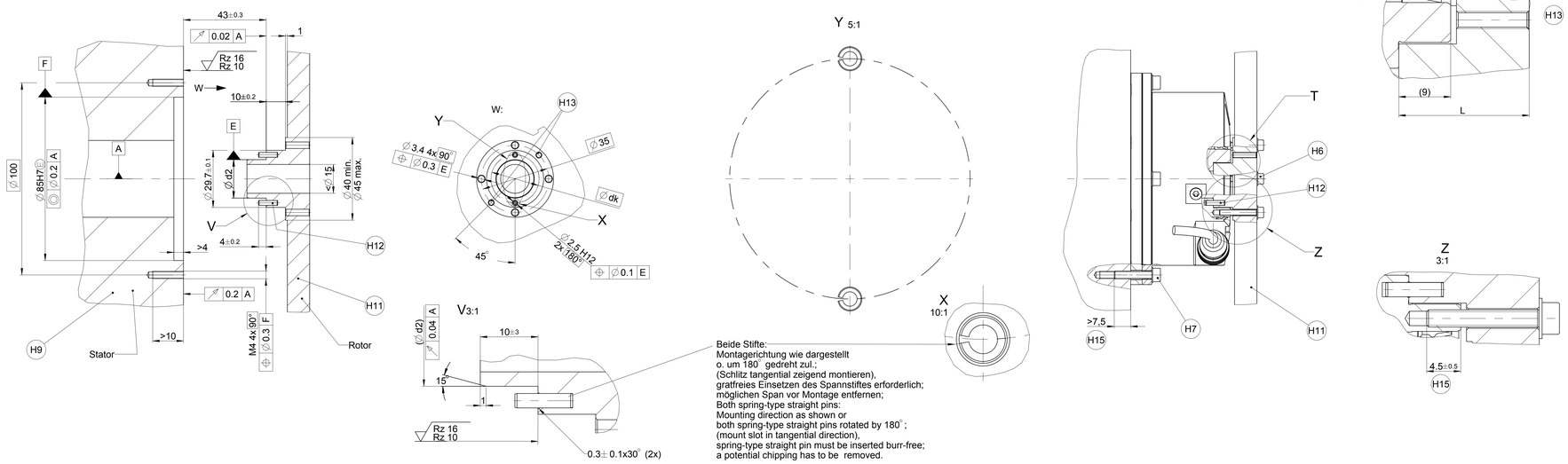

(K) Wellenankopplung mit Ringmutter (H4) ohne Winkelmessgerät ohne mechanischem Fehlerausschluss
Shaft coupling with ring nut (H4) without angle encoder without mechanical fault exclusion

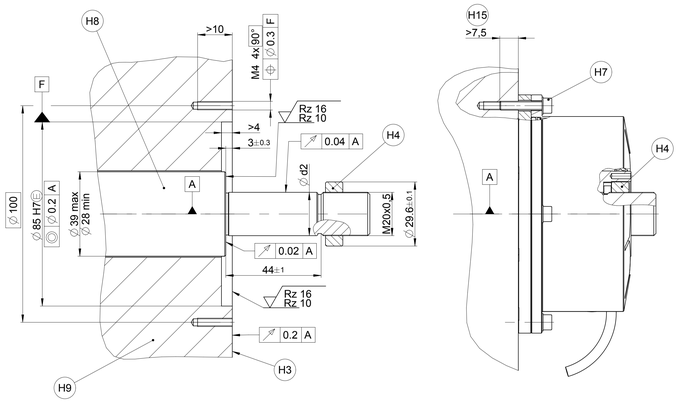

(K) Alternative Anbaumöglichkeit: stirnseitige Wellenankopplung mit mechanischem Fehlerausschluss
Alternative mounting option: front end shaft coupling with mechanical fault exclusion

Darstellung ohne Ringmutter und Mitnehmer
View without ring nut and dog

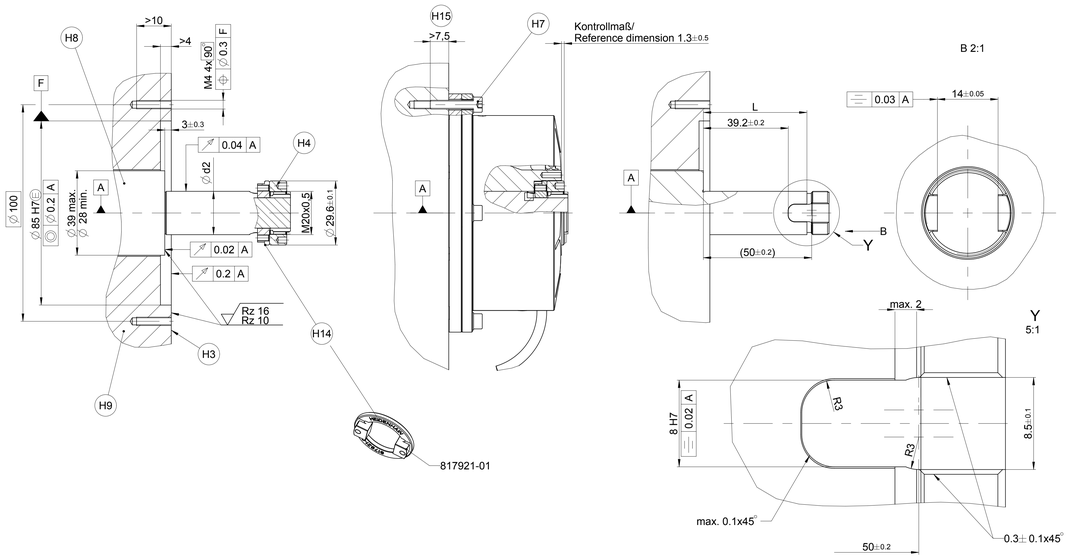

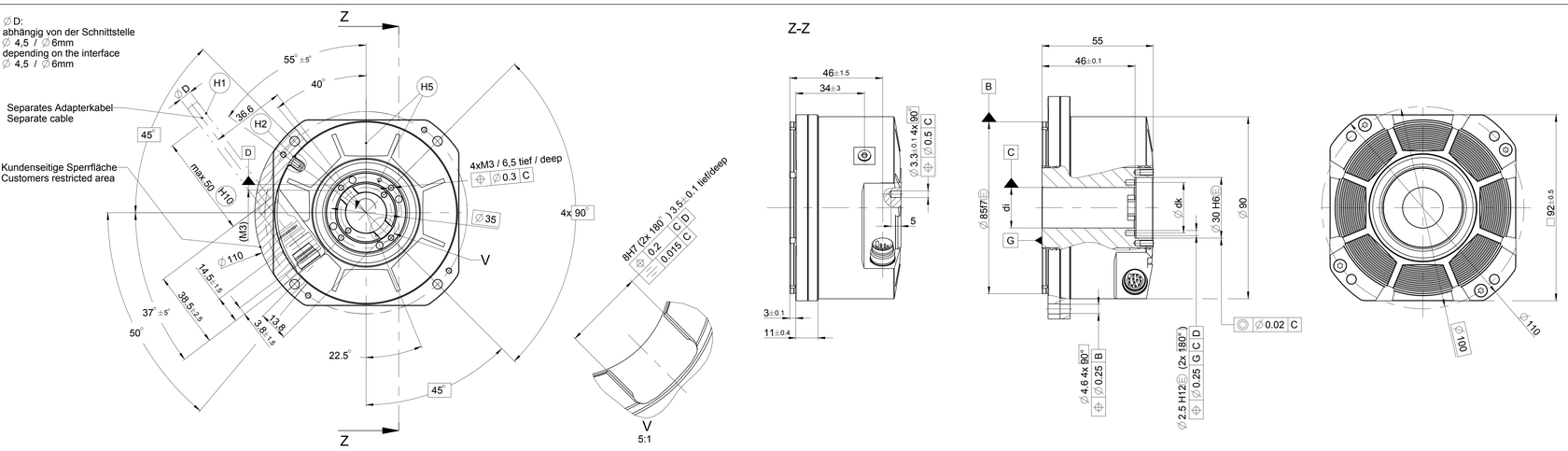

∅ di	∅ 20H6	∅ 22H6
∅ d2	∅ 20g7	∅ 22g7
∅ dk	∅ 25	∅ 26
L	47,8± 0,2	45,5± 0,2

A	= Lagerung Kundenwelle	Bearing of mating shaft
(K)	= Kundenseitige Anschlussmaße	Required mating dimensions
(H1)	= Biegeradius bei Dauerbiegebeanspruchung bei -Kabeldurchmesser 6mm: R>75 -Kabeldurchmesser 4,5mm: R>50 Biegeradius bei einmaliger Biegung bei - Kabeldurchmesser 6mm: R>20 -Kabeldurchmesser 4,5mm: R>10	Bend radius for frequent configuration for -cable diameter 6mm: R>2.9528" -cable diameter 4.5mm: R>1.9685" Bend radius for rigid configuration for -cable diameter 6mm: R>0.7874" -cable diameter 4.5mm: R>0.3937"
(H2)	= Druckluftanschluss	Compressed air inlet
(H3)	= RCN - Anschraubfläche	RCN -mounting surface
(H4)	= Anziehdrehmoment der Ringmutter: 30±3Nm stoffschlüssige Schraubenlosdrehsicherung erforderlich Kundenwelle während der Montage fixieren	Tightening torgue of ring nut: 30±3Nm materially bonding anti-rotation lock necessary fix mating shaft when mounted
(H5)	= Markierung der 0° Position ±5°	0° position index ±5°
(H6)	= Anziehdrehmoment der Zylinderschraube M3 (4x): 1,25±0,1Nm Schraube: ISO 4762 Schraubenfestigkeitsklasse 8.8 Scheibe ISO 7092-3-200HV Stoffschlüssige Schraubenlosdrehsicherung erforderlich	Tightening torque of the hexagon socked head cap screw M3 (4x): 1,25±0,1Nm screw: ISO 4762 screw property class 8.8 washer: ISO 7092-3-200HV Materially bonding anti-rotation lock necessary
(H7)	= Anziehdrehmoment der Zylinderschraube M4 (4x): 2.9±0,15Nm Schraube: ISO 4762 Schraubenfestigkeitsklasse 8.8 Scheibe ISO 7092-4-200HV Stoffschlüssige Schraubenlosdrehsicherung erforderlich	Tightening torque of the hexagon socked head cap screw M4 (4x): 2.9±0.15Nm screw: ISO 4762 screw property class 8.8 washer: ISO 7092-4-200HV Materially bonding anti-rotation lock necessary
(H8)	= Material für Kundenwelle: Stahl ohne mechanischem Fehlerausschluss: $R_{p0,2}$ >370N/mm² mit mechanischem Fehlerausschluss: $R_{p0,2}$ >500N/mm² R_m >650N/mm²	Material of mating shaft: steel without mechanical fault exclusion: $R_{p0,2}$ >370N/mm² with mechanical fault exclusion: $R_{p0,2}$ >500N/mm² R_m >650N/mm²
(H9)	= Material für Kundengehäuse: Stahl $R_{p0,2}$ >370N/mm²	Material of mating housing: steel $R_{p0,2}$ >370N/mm²
(H10)	= Kabelabstützung	Cable support
(H11)	= Rotor , Material Stahl ohne mechanischem Fehlerausschluss: $R_{p0,2}$ >370N/mm² mit mechanischem Fehlerausschluss: $R_{p0,2}$ >500N/mm² R_m >650N/mm²	Rotor, material steel without mechanical fault exclusion: $R_{p0,2}$ >370N/mm² with mechanical fault exclusion: $R_{p0,2}$ >500N/mm² R_m >650N/mm²
(H12)	= 2x Spannstift für mechanischen Fehlerauschluss erforderlich ISO 8752-2,5x10-St; Montagereihenfolge: 1. Spannstifte winkellagerichtig siehe Detail X und Y. in Teil (H11) montieren 2. Teil (H11) mittels Schrauben (H6) montieren 3. Kontrollmaß Z (gemessen durch Bohrung) beachten L-9-Z=±0,15	2x spring-type straight pin for mechanical fault exclusion necessary ISO 8752-2,5x10-St, mounting reference: 1. Mount spring-type straight pins in correct angular position (see detail X and Y) in part (H11) 2. Mount part (H11) using (H6) screws 3. Pay attention to reference dimension Z (measured through hole) L-9-Z=±0,15
	= Drehrichtung der Welle für Ausgangssignale gem. Schnittstellenbeschreibung	Direction of shaft rotating for output signals is described in interface description
(H13)	= bei Verwendung von Spannstiften zusätzliche Abdrückgewinde (M3) erforderlich, ansonsten optional;	Using spring-type straight pins removing threads (M3) necessary, otherwise optional
(H8) (H9) (H11)	= Thermischer Ausdehungskoeffizient $(10<\square<16)x\ 10^{-6}/K$	Coeffizient of thermal expansion $(10<\square<16)x\ 10^{-6}/K$
(H14)	= Mechanischer Fehlerausschluss: bei Wellenkupplung mit Ringmutter erforderlich	Mechanical fault exclusion: with co
(H15)	= Einschraublänge	Screw penetration

Montageflächen und Gewinde müssen sauber und fettfrei sein, nach Messgerätetausch Gewinde nachschneiden

mounting surfaces and threads must be clean and free of grease, after removing the angle encoder, recut the threads

Original drawing Scale 1:1 Format A0 Dimensions in mm	RCN 2xxx RCN 2xxx Anschlussmaße / Mounting Dimensions	ID number: Change No. C0060015-05 Phase: Serie Tolerierung nach DIN ISO 8015 Tolerances as per DIN ISO 8015 Allgemeintol. ISO 2768-mH 16mm:±0,2 General tol. ISO 2768-mH 16mm:±0,2	

The reproduction, distribution and utilization of this document as well as the communication of its contents to others without express authorization is prohibited. Offenders will be held liable for the payment of damages. All rights reserved in the event of the grant of a patent, utility model or design. (ISO 16016)

HEIDENHAIN
DR. JOHANNES HEIDENHAIN GmbH
83301 Traunreut, Germany

Version	Revision	Sheet	Page
D1074241-01-A-01		1	1 of 1

Document number